LUMINARIA LED DE EMERGENCIA PARA USO EN ZONAS PELIGROSAS

CLASE I DIVISIÓN 1

100/277 VAC - 10W – 1,300 Lúmenes

HLES-010

CONSTRUCCIÓN

- Gabinete de aluminio fundido
- Difusor de cristal templado.
- Recubrimiento electrostático grado marino resistente a rayos UV y corrosión.
- Tornillos y tuercas de acero Inoxidable.
- Batería de respaldo de 180 minutos de operación automatica.
- Conexión de entrada 3/4" NPT.
- Leds ajustables vertical y horizontalmente.

ESPECIFICACIONES

Código / Modelo	HLES-010 / EX-10W ES03C1N50
Potencia	10W
Flujo Luminoso	1,300 lm - 130 lm/W
Voltaje de Trabajo	100-277Vc.a. 50/60 Hz
Ángulo de Iluminación	120°
CCT	5000 K
Código de Temperatura	T4
Temperatura de Trabajo	-40°C a 60°C
Garantía	3 años
Dimensiones y peso de Producto	320 mm x 305 mm x 165 mm / 8.00 Kg
Características de Empaque	440 mm x 450 mm x 310 mm / 9.8 Kg

CERTIFICACIONES

UL 844 CSA C22.2 # 137

Clase I División 1 Grupos C, D

UL 924 Luminaria de emergencia
IK10
NEMA 4X
IP66
1,000 horas camara salina

www.retek.com.mx Tel / WhatsApp. +52 81 1470 3004 ventas@retek.com.mx

APLICACIONES

Industria Petrolera	Industria de Alcohol y de Alimentos
Industria de Gas	Industria Química
Industria Marina	Industria de Tratamiento de Metales.
Industria Aeroespacial	Zonas de Alta Humedad

DIMENSIONES

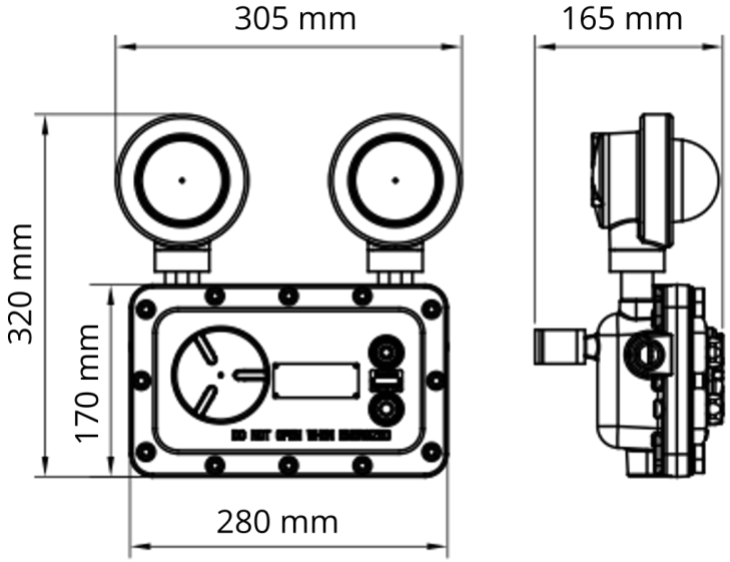

MONTAJE

Montaje en pared.
Soportes Incluidos.

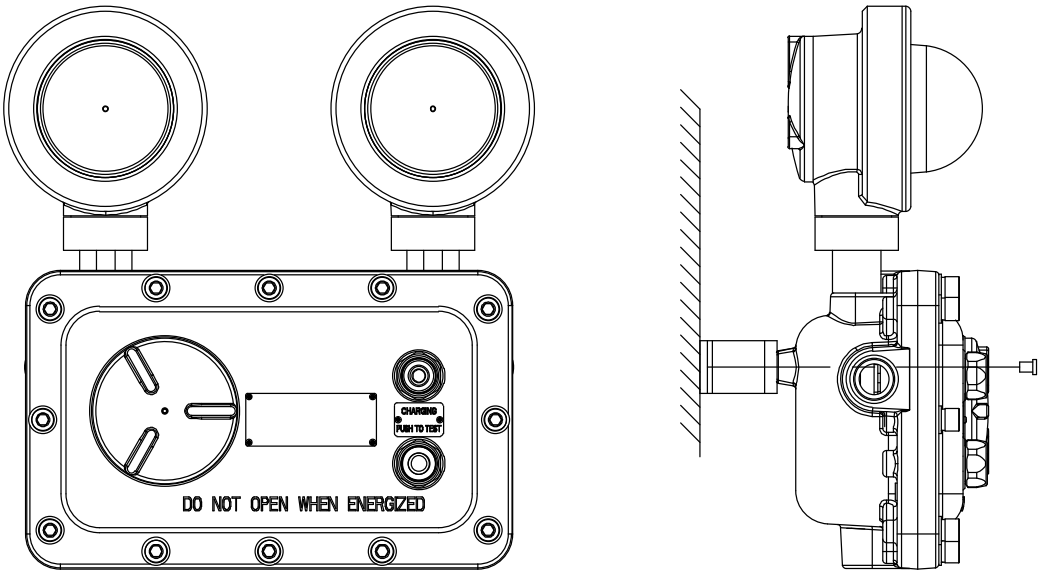

Especificaciones sujetas a cambio sin previo aviso